Сдвоенные запорные и выпускные клапаны с фланцами

Каталог 4190-FP
Июнь 2005 г.

Содержание

Стр. 2 Введение.

Стр. 3 Иллюстрации вариантов применения.

Стр. 4 Технические характеристики шарового клапана.

Стр. 5 Технические характеристики клапана с наружным винтом и маховичком.

Стр. 6 Технические характеристики игольчатого клапана шарового типа.

Стр. 7 Крышка с креплением на болтах.

Стр. 8/11 Манифольды с литыми фланцами (MF).

Стр. 12/15 Манифольды Pro-Bloc® (PB).

Стр. 16 Характеристики фланцев, предоставляемых по отдельному заказу.

Стр. 17 Манифольды Pro-Bloc® (SPB) для пробоотбора.

Стр. 18 Манифольды Pro-Bloc® (JPB) для закачивания.

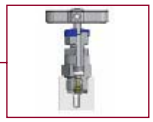

Введение

Для решения задачи сокращения возможных путей утечки корпорация Parker Hannifin разработала конструкцию, представляющую собой комбинацию основного и вспомогательного клапанов в едином компактном блоке. Объединение клапанов трубопроводной сети и клапанов измерительной системы в едином блоке принесло свои преимущества и экономия в различных странах.

Корпорация Parker Hannifin может предложить уникальную комбинацию сдвоенных запорного и выпускного клапанов вместе со встроенными фитингами, причем все устройства такой системы проектируются и изготавливаются одной компанией. Выбор подобной комбинированной системы исключает необходимость в использовании соединительных патрубков с конической резьбой и, соответственно, резьбового герметика. Для получения дополнительной информации о способах сокращения путей утечки, а также об объединении соединительных элементов и клапанов в едином блоке, посетите наш сайт по адресу: manifolds@parker.com

Официальный партнер
ООО «Союз Прибор»
Т./ф. 8 (044) 569-42-69, 79, 80
www.kip-pribor.com.ua

Области применения и указания по монтажу основного, вспомогательного и вытяжного клапанов

Технические нормы

Все разработанные корпорацией Parker Hannifin конструкции сдвоенных запорных и выпускных клапанов отвечают требованиям перечисленных ниже нормативных документов.

ANSI/ASME B16.34 (для обеспечения выполнения требований по давлению и температуре)

ANSI/ASME B1.20.1 (Резьбы)

ANSI/ASME B16.5 (Размеры)

BS6755, часть 2/API 607 (Меры обеспечения противопожарной безопасности, разработанные в соответствии с предъявляемыми требованиями и подтвержденные результатами внутренних испытаний)

Технические решения

Корпорация Parker Hannifin предлагает единственное в своем роде техническое решение, которое заключается в объединении систем основного и вспомогательного клапанов в одном блоке. Кроме того, такое решение позволяет полностью отказаться от использования соединительных патрубков с конической резьбой, предназначенных для подключения контрольно-измерительных приборов. В результате рабочая система не будет загрязняться остатками резьбового герметика.

Стандартное исполнение

В стандартном варианте данная система отличается применением фланца с приварным отводом, подсоединяемого к основному стопорному клапану класса ANSI, конструктивно выполненному в виде шарового, шиберного, поплавкового клапана или клапана с наружным винтом и маховичком. Выпускной канал основного клапана будет модернизирован под стандартное измерительное оборудование и будет включать вспомогательный игольчатый клапан измерительной линии вместе с выпускным клапаном. Ниже по потоку от клапанов линий КИП будет установлен манометр или датчик давления.

Манифольды с литыми фланцами производства корпорации Parker

Данная конструкция более компактна по сравнению с устройством Pro-Bloc®, что позволяет получить дополнительную экономию в отношении пространства и весовых показателей, при этом основной, вспомогательный и выпускной клапаны монтируются на периферии фланца. В корпусе манифольда могут быть установлены как клапаны линии КИП с наружным винтом и маховичком и игольчатые клапаны в виде комбинации, так и все клапаны одного все клапаны одного типа типа. Литые фланцы могут быть выполнены из кованого материала или из прутковой заготовки. Более подробную информацию см. на стр. 8/11.

Манифольды Hi-Pro производства корпорации Parker

Данный сортамент продуктов был разработан с той целью, чтобы потребитель мог и далее применять стандартные резьбовые соединения NPT и в то же время воспользоваться принципиально новой конструкцией сдвоенного запорного и выпускного клапанов, разработанной для устройств фланцевого типа. Более компактный и облегченный манифольд может быть поставлен с комбинацией шарового и игольчатого клапанов. См. каталог 4190 HBM для получения полной информации.

Pro-Bloc® производства корпорации Parker

Данное устройство включает вытянутый корпус, выступающий из стандартного фланца в виде цельнокованого единого блока. По длине выступающей части можно установить и объединить в единую систему основной, вспомогательный и выпускной клапаны. На торце удлиненного корпуса может быть смонтирован соединительный патрубок, предназначенный для подключения какого-либо измерительного устройства. В качестве таких соединителей могут быть использованы фитинги A-LOK®, CPI™ корпорации Parker, патрубки с резьбой NPT, BSPT, BSPP или же трубный отвод с фланцем. Устройство Pro-Bloc® корпорации Parkerпозволяет сделать выбор четырехклапанной конструкции, в которой могут быть объединены шаровой, игольчатый клапаны, а также клапан с наружным винтом и маховичком, или же могут быть установлены все клапаны одного типа. Устройство Pro-Bloc® позволяет получить значительные преимущества в отношении экономии пространства, уменьшения весовых показателей и затрат на монтажные операции и добиться более высоких значений запаса прочности благодаря сокращению числа соединений. Подробное описание см. на стр. 12/15.

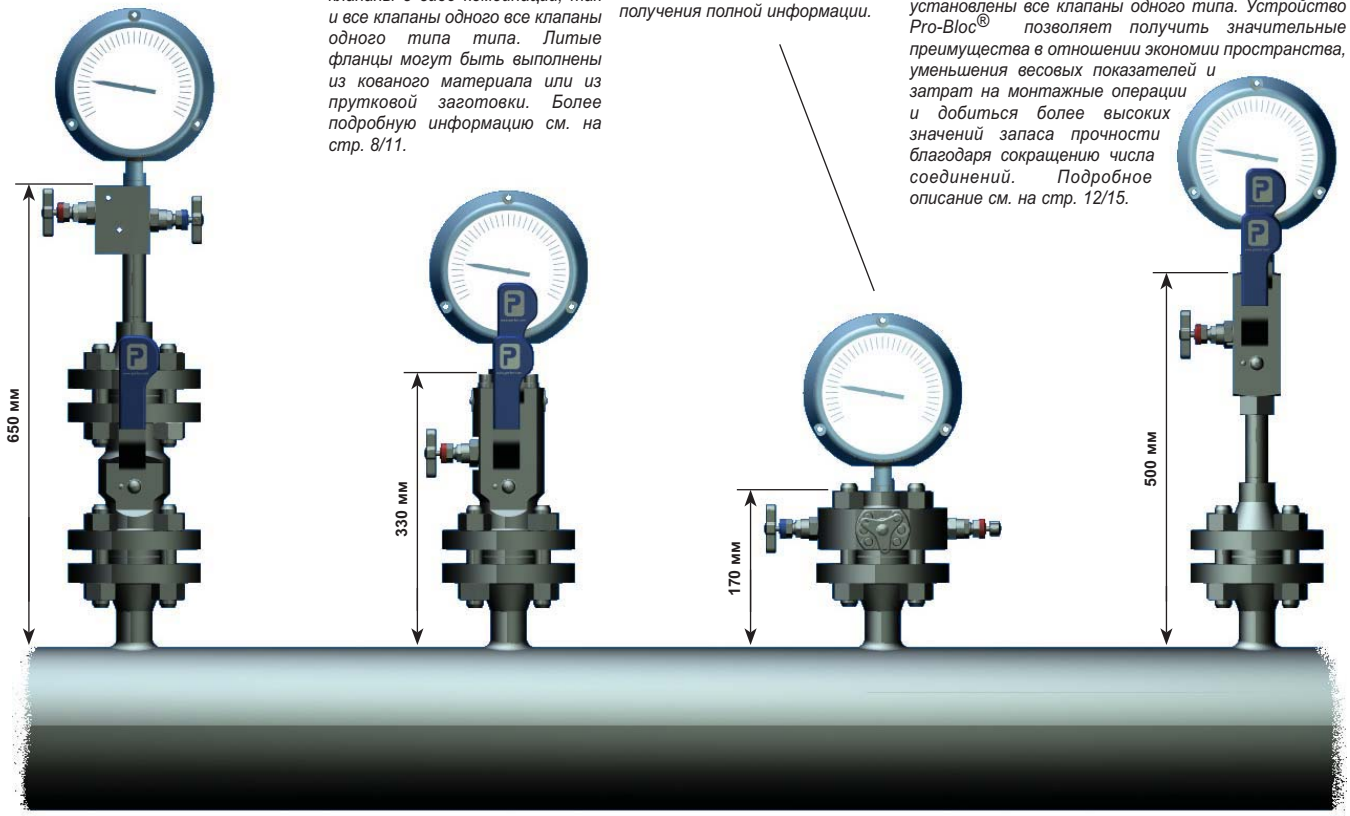

Официальный партнер
ООО «Союз Прибор»
Т./ф. 8 (044) 569-42-69, 79, 80
www.kip-pribor.com.ua

Технические характеристики шарового клапана

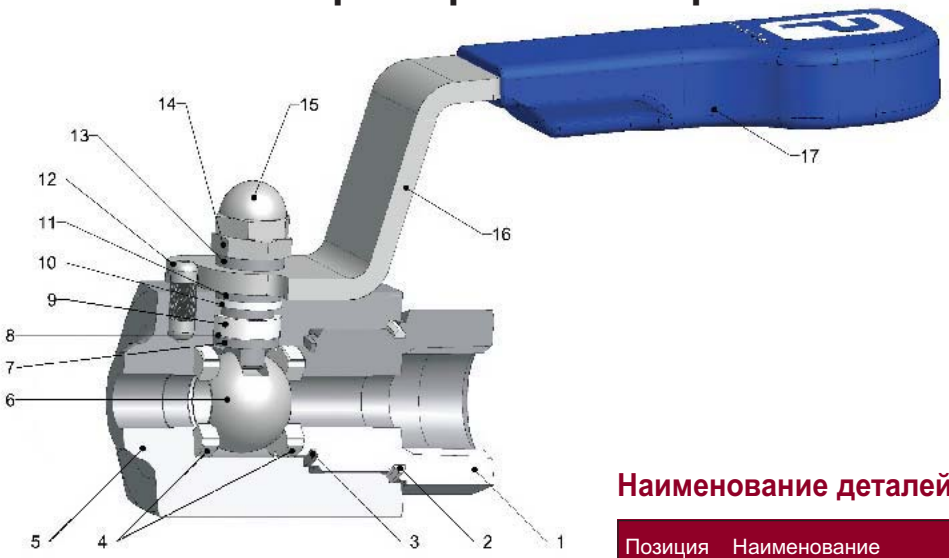

Блокировка маховичка

Наименование деталей

Позиция	Наименование
1	Концевой соединитель
2	Уплотнение E-seal™
3	Уплотняющая шайба
4	Седла
5	Корпус
6	Шар
7	Противовыбросовый шток
8	Уплотнение нажимного типа
9	Сальниковая набивка
10	Набивка верхнего сальника
11	Упорная втулка
12	Стопорный штифт
13	Упорная втулка
14	Контргайка
15	Стопорная колпачковая гайка
16	Маховичок
17	Зажим маховичка

Концевой соединитель с болтовым креплением (по отдельному заказу)

Применение гаечного ключа

Технические характеристики

- Конструкция из нержавеющей стали 316.
- Максимальное рабочее давление в холодном состоянии 6000 фунтов/кв.дюйм (изб.) (414 бар (изб.)) при использовании тефлоновых седел.*
- Номинальный диапазон рабочих температур для тефлоновых седел от -54°C до +204°C (от -65°F до +400°F).*
- Максимальное рабочее давление в холодном состоянии 10000 фунтов/кв.дюйм (изб.) (689 бар (изб.)) при использовании седел из полиэфирэфиркетона (ПЭЭК).*
- Номинальный диапазон рабочих температур для седел из полиэфирэфиркетона (ПЭЭК) от -54°C до +232°C (от -65°F до +450°F).*

*Всегда руководствуйтесь графиком зависимости давления от температуры (P/T)

Отличительные особенности

- Конструктивное исполнение корпуса из двух частей – сведение к минимуму путей утечки.
- Расчетный запас прочности 4:1 при пограничном давлении.
- При необходимости конструкция выполняется в соответствии с требованиями стандарта ANSI/ASME B16.34.
- Реверсивность.
- Стандартное исполнение седел шаровых клапанов из полиэфирэфиркетона (ПЭЭК) и тефлона (ПТФЭ).
- Сальниковая набивка из тефлона и графита “Graphoil”.
- Полная герметизация при проверке пузырьковым течеискателем.
- Использование шарового поплавка и седел с динамическим откликом в качестве основных элементов конструкции с характеристикой автоматического сброса.
- Противовыбросовый шток.
- Полное обжатие торцов, исключающее необходимость в использовании конических резьб и резьбовых герметиков.
- Рабочий режим с низким крутящим моментом.
- Надежный четвертьоборотный стопорный маховичок в комплекте с эргономически спроектированной предохранительной втулкой.
- Полный цикл гидростатических испытаний и испытаний опрессовкой воздухом под низким давлением.
- Надежная герметизация резьбы соединителя, предотвращающая возможность вредных выбросов в атмосферу.
- Антистатические свойства.
- Пожаробезопасная конструкция, разработанная в соответствии с требованиями стандартов BS6755 (часть 2)/API 607 (по отдельному заказу).

Рабочие характеристики: зависимость давления от температуры

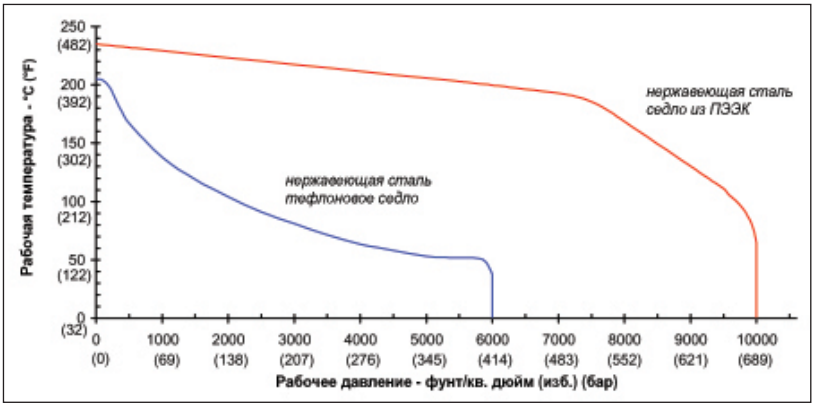

⚠ При выборе изделий для конкретных применений пользователь должен руководствоваться рекомендациями, приведенными внизу на стр. 19.

Союз Прибор ВЫБИРАЙ ЛУЧШЕЕ

Официальный партнер
ООО «Союз Прибор»
Т./ф. 8 (044) 569-42-69, 79, 80
www.kip-pribor.com.ua

Игольчатый клапан с наружным винтом и маховичком

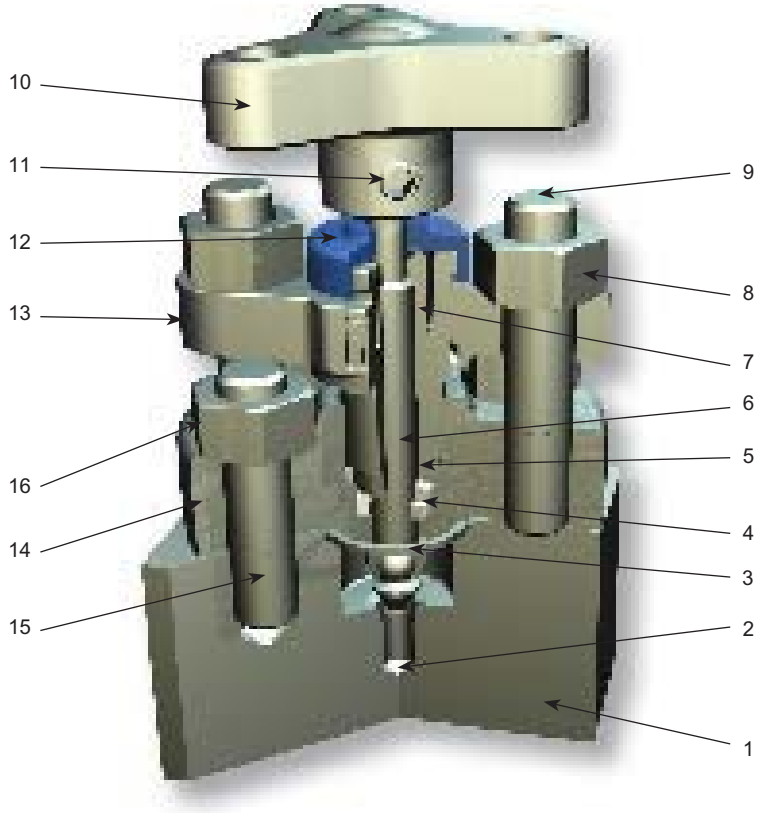

Отличительные особенности

- Наружная регулировка сальникового уплотнения.
- Уплотнения из тефлона или графита обеспечивают полную герметизацию по результатам проверки пузырьковым течеискателем.
- Применяемый самоцентрирующийся обжатый наконечник иглы обеспечивает полную герметизацию седла клапана и повторяемость результатов проверки пузырьковым течеискателем.
- Использование нержавеющей стали марки 316, сплавов монель, «дуплекс», «супердуплекс», хастелой, инконель, инколой, материала с молибденовым покрытием 6 мкм, углеродистой стали, а также других материалов.
- Стандартное использование нержавеющей стали.
- Использование целого ряда материалов с необычными для свойствами изготовления смачиваемых деталей (по отдельному заказу).
- Пожаробезопасная конструкция, аттестованная в соответствии с требованиями стандарта BS6755 (часть 2)/API 607.
- Номинальное значение давления до 10000 фунтов/кв.дюйм (изб.) (690 бар (изб.)).
- Диапазон температур: от -54°C до 538°C (от -65°F до 1000°F).
- Уплотнительная фланцевая прокладка между корпусом и крышкой, обеспечивающая 100% герметизацию, исключающую выбросы в атмосферу.
- Шпиндель с задней посадкой, предотвращающий выбросы и гарантирующий минимальный уровень утечки в атмосферу.
- Накатанные рабочие резьбы шпинделя.
- Независимая резьбовая втулка шпинделя с максимальной поверхностью контакта по внутренней резьбе.
- Удобный поиск устройства по цветовой маркировке пылезащитной крышки плотного контакта и по бирке с информацией о функциональном назначении.
- По отдельному заказу: соответствие требованиям NACE, получение сертификата о присвоении кода теплостойкости, кислородная подготовка.

Зависимость давления от температуры

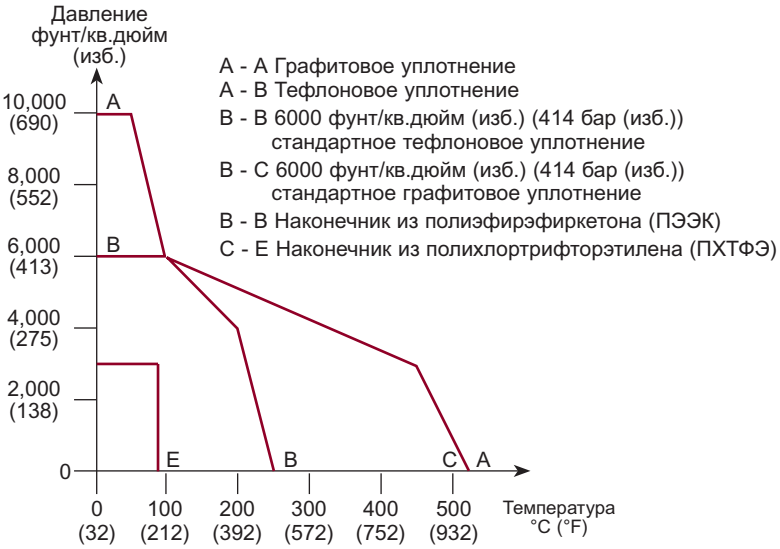

⚠ При выборе изделий для конкретных применений пользователь должен руководствоваться рекомендациями, приведенными внизу на стр. 19.

Наименование деталей

Позиция	Наименование
1	Корпус
2	Наконечник
3	Уплотнение стыков
4	Набивка
5	Упорная втулка
6	Шток
7	Регулятор сальника
8	Гайки траверсы
9	Шпилечное соединение крышка-траверса
10	Маховичок
11	Установочный винт с плоской головкой и шлицем
12	Пылезащитная крышка
13	Траверса
14	Крышка
15	Шпилечное соединение корпус-крышка
16	Гайки под шпильки

Союз Прибор ВЫБИРАЙ ЛУЧШЕЕ
Официальный партнер
ООО «Союз Прибор»
Т./ф. 8 (044) 569-42-69, 79, 80
www.kip-pribor.com.ua

Игольчатый клапан шарового типа серии “H”

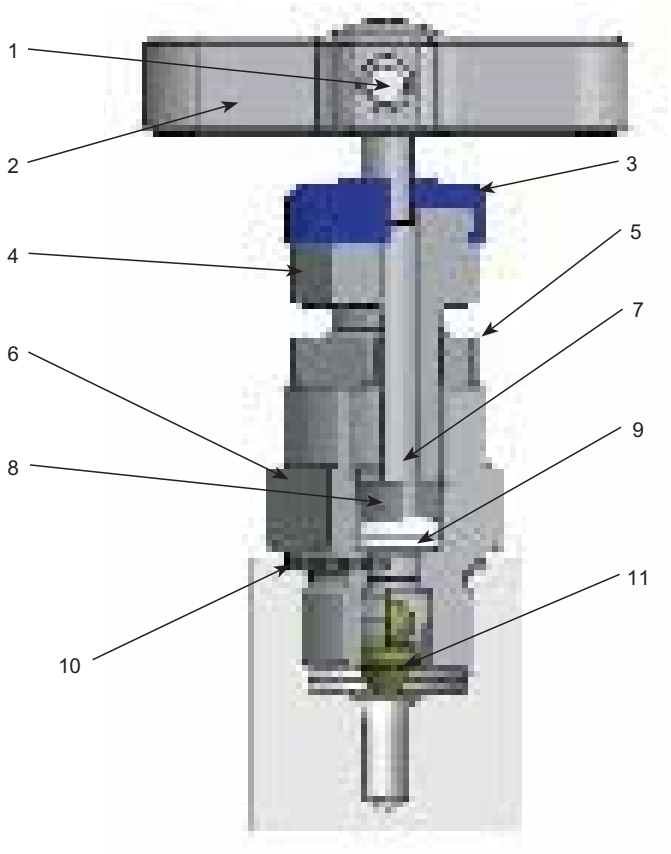

Для безопасной, надежной и продолжительной эксплуатации

Наименование деталей

Позиция	Наименование
1	Принудительное крепление маховичка
2	“T”-образный стержень
3	Пылезащитная крышка
4	Регулятор сальникового уплотнения
5	Контргайка регулятора сальника
6	Крышка клапана
7	Противовыбросовый шпиндель
8	Упорная втулка
9	Сальниковое уплотнение (регулируемое)
10	Уплотнительная шайба крышки/корпуса
11	Наконечник шпинделя

Отличительные особенности

- Использование шпинделя с накатанной рабочей резьбой для достижения режима с низким крутящим моментом.
- Тефлоновая или графитовая сальниковая набивка обеспечивает герметичность по результатам проверки пузырьковым течеискателем.
- Удобный поиск устройства по цветовой маркировке пылезащитной крышки плотного контакта и по бирке с информацией о функциональном назначении.
- Использование нержавеющей стали марки 316, сплавов монель, «дуплекс», «супердуплекс», хастелой, инконель, инколой, материала с молибденовым покрытием 6 мкм, титана и других материалов.
- Рабочий маховичок с Т-образным стержнем для работы с низким крутящим моментом.
- Применяемый самоцентрирующийся обжатый наконечник иглы обеспечивает полную герметизацию седла клапана по результатам проверки пузырьковым течеискателем.
- Пылезащитная крышка с плотным контактом для предохранения рабочей резьбы.
- Шпиндель с задней посадкой, предотвращающий выбросы и гарантирующий минимальный уровень утечки в атмосферу.
- Регулируемый сальник с легким доступом.
- Контргайка сальника для защиты от вибраций.
- Максимальное расчетное давление до 10000 фунтов/кв.дюйм (изб.) (690 бар (изб.)).
- Диапазон рабочих температур: от -54°C до -538°C (от -65°F до 1000°F)
- По отдельному заказу: поставляется изделие аттестованной пожаробезопасной конструкции с болтовым креплением крышки.
- По отдельному заказу: соответствие требованиям NACE, сертификат о присвоении кода теплостойкости, кислородная подготовка.

Зависимость давления от температуры

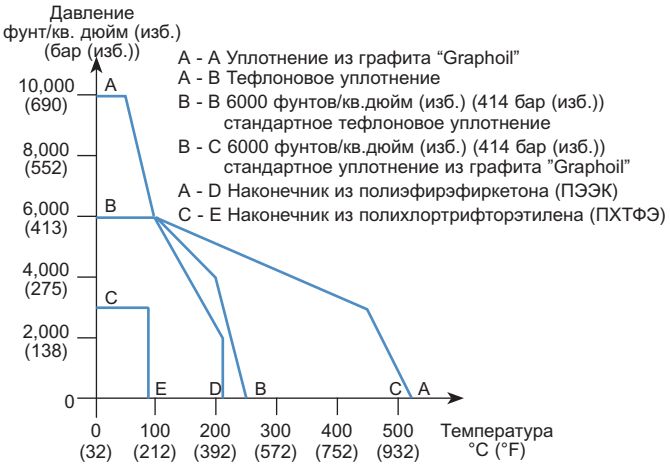

⚠ При выборе изделий для конкретных применений пользователь должен руководствоваться рекомендациями, приведенными внизу на стр. 19.

Официальный партнер
ООО «Союз Прибор»
Т./ф. 8 (044) 569-42-69, 79, 80
www.kip-pribor.com.ua

Шпиндель с защитой от несанкционированного доступа

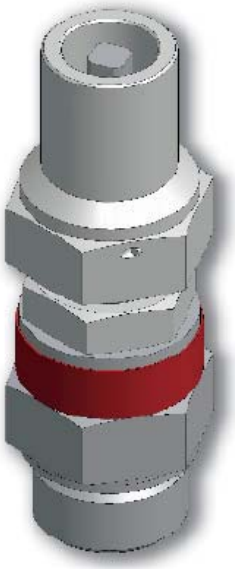

Только для кодового ключа – номер детали по каталогу **ATHKEY/1**

Номер комплекта для модернизации по каталогу
KITAT без кодового ключа
KITATK с кодовым ключом

Блокировка маховичка с помощью Т-образного стержня

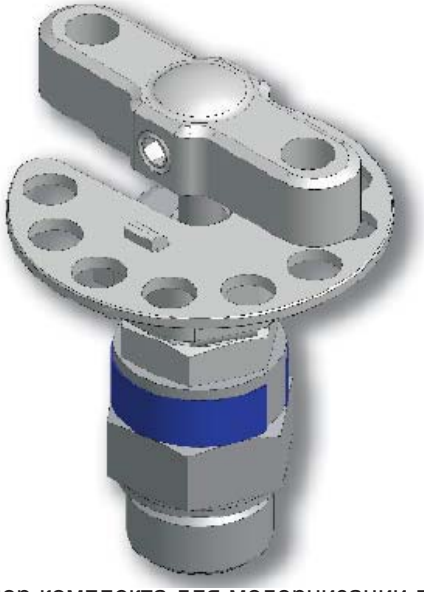

Номер комплекта для модернизации по каталогу **KITTHL**

Крышка с креплением на болтах

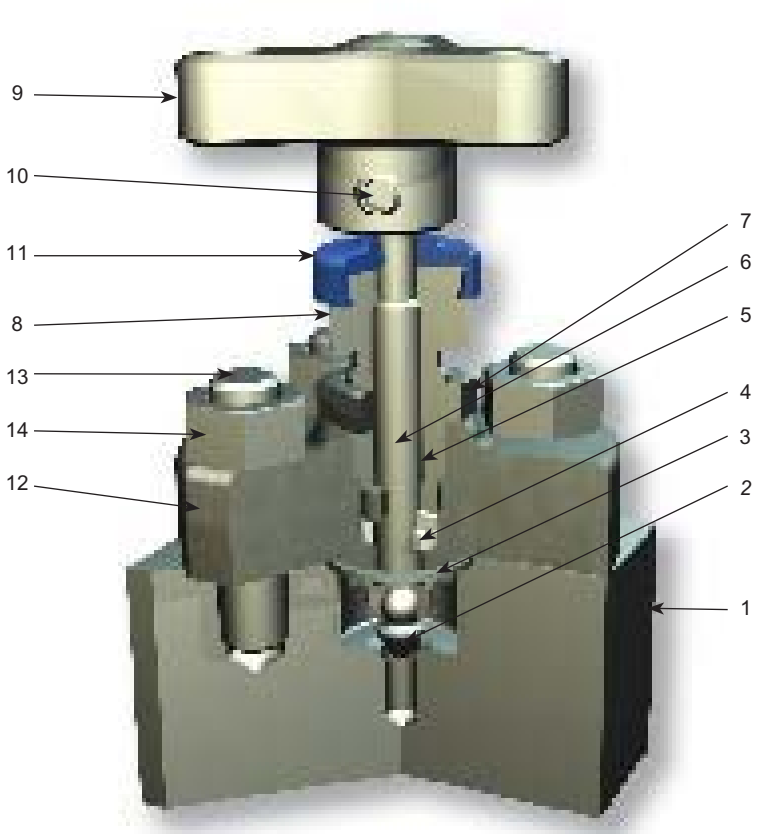

Наименование деталей

Позиция	Наименование
1	Корпус
2	Наконечник
3	Уплотнение стыков
4	Набивка
5	Упорная втулка
6	Шток
7	Гайка
8	Регулятор сальника
9	Маховичок
10	Установочный винт с плоской головкой и шлицем
11	Пылезащитная крышка
12	Крышка
13	Шпилечное соединение корпус-крышка
14	Гайки под шпильки

Официальный партнер
ООО «Союз Прибор»
Т./ф. 8 (044) 569-42-69, 79, 80
www.kip-pribor.com.ua

Манифольды с литыми фланцами (MF)

Назначение

Данный сортамент манифольдов предназначен для замены стандартных многоклапанных устройств, используемых в настоящее время в качестве узлов сопряжения с системами измерения давления. Объединение изготовленных по требованиям заказчика клапанов в едином манифольде позволяет значительно сократить пути утечки и снизить массу системы, что в свою очередь обеспечивает снижение механических напряжений, вызванных нагрузкой и вибрацией. В результате существенно улучшаются показатели запаса прочности при монтаже и эксплуатации. Сокращение числа соединений, в которых возможно наличие утечек, и использование цельнолитой конструкции также способствует снижению себестоимости устройства.

Главные преимущества устройств с литыми фланцами производства корпорации Parker

- Высокая прочность конструкции за счет цельнокованого корпуса с контролем направления волокон металла.
- Различные конфигурации потока и клапанов обеспечивают действительную технологическую гибкость для удовлетворения любых требований заказчиков.
- Широкий сортамент размеров фланцев и выходных патрубков.
- В качестве стандартных материалов используется углеродистая сталь A105, низкотемпературная углеродистая сталь A350 LF2, нержавеющая сталь A182-F316 и нержавеющая сталь ”дуплекс” A182-F51.
- Материалы, используемые по отдельному заказу, включают сталь «супердуплекс» и сплавы монель, хастелой, инколой 625 и материал с молибденовым покрытием 6 мкм.
- Внедрение технологии изготовления стандартных игольчатых клапанов серии “H” и современной конструкции клапанов с наружным винтом и маховичком.
- Диафрагма размером 4 мм игольчатого клапана.
- Эргономически сконструированные рабочие рукоятки с функцией низкого крутящего момента.
- Широкие возможности модернизации оборудования для заказчика.
- Удобная для пользователя система кодового обозначения номеров деталей по каталогу и составления ТУ.
- Возможность изготовления изделий по техническим условиям заказчика.

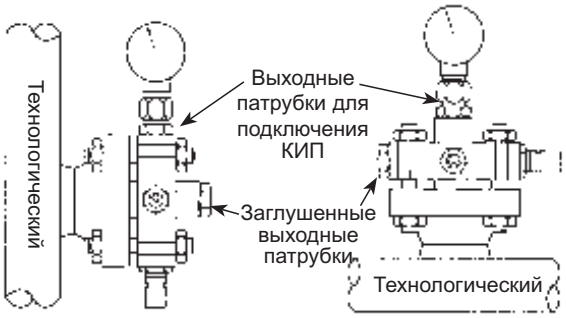

Вертикальный Горизонтальный

Выходные патрубки для подключения КИП

Одно из оригинальных технических решений, которое корпорация Parker может предложить заказчикам и которое способствует дальнейшему повышению запаса прочности, заключается в использовании одинарных или двойных обжимных фитингов в качестве встроенных деталей выходных соединений.

Монтаж измерительного устройства с выносным расположением обусловлен с использованием стандартных труб и фитингов, а также тем фактом, что коническая нормальная трубная резьба (NPT) принята в качестве стандартной, для их применения требуется определенный герметик, который приводит к загрязнению внутри системы и затрудняет тем самым работу измерительного устройства.

Отказ от применения подобных соединений с конической резьбой в тех случаях, когда это возможно, снижает риск загрязнения, и корпорация Parker, являясь ведущим производителем фитингов обжимного типа (которые не требуют применения герметиков), может установить такие фитинги в выходные соединения, что полностью исключает риск загрязнения.

Официальный партнер
ООО «Союз Прибор»
Т./ф. 8 (044) 569-42-69, 79, 80
www.kip-pribor.com.ua

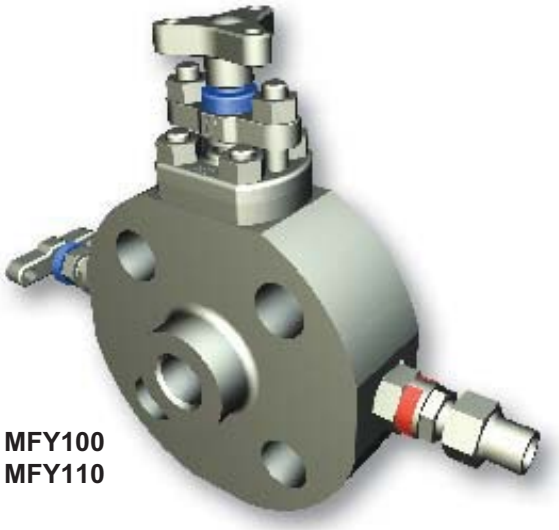

MFY100
MFY110

MFY140

MFH100
MFH110

Отличительные особенности устройств с литыми фланцами

- Фланцы с номинальным диаметром от 1/2 дюйма до 2” дюймов (от 15 до 50 DN).
- ANSI B16.5, класс фланцев от 150 до 2500 и API 10 000.
- Стандартный выходной патрубок 1/2-14 NPT (с внутренней резьбой).
- Стандартный продувочный патрубок 1/4-18 NPT (с внутренней резьбой).
- Широкий выбор (по отдельному заказу) размеров концевых соединений и форм резьбы, включая трубные соединения диаметром 1/2 дюйма /12 мм.
- Типовые материалы конструкции: нержавеющая сталь ASTM A182 F316/F316L, углеродистая сталь ASTM A350 LF2/A105, «дуплекс» ASTM A182 F51.
- Материалы по отдельному заказу: сталь «супердуплекс» и сплавы монель, хастелой, инколой и материал с молибденовым покрытием 6 мкм.
- Комбинация игольчатого клапана и клапана с наружным винтом и маховичком.
- Обратные соединения A-LOK® для КИП.
- Применение соединительных фланцев с выступом и фланцев с соединениями кольцевого типа.
- Стандартная конструкция цельнокованого фланца.
- Игольчатая конструкция клапанов серии H с возможностью модификации.
- Пожаробезопасная конструкция (по отдельному заказу), разработанная (и испытанная) в соответствии с требованиями стандарта BS6755 (часть 2)/API 607.
- Конструкции, рассчитанные на предельное давление в соответствии с требованиями ASME VIII, разд. 1, и подтвержденные испытаниями.
- Запас прочности 4:1.
- Материал с присвоенным кодом теплостойкости согласно стандарту EN10204.3.1.
- В стандартном исполнении наконечники (17-4 PH) обеспечивают полную герметизацию седла по результатам проверки пузырьковым течеискателем.
- По отдельному заказу возможна поставка наконечников из полиэфирэфиркетона (ПЭЭК).
- Цветовая маркировка для обозначения функционального назначения клапанов.
- По отдельному заказу для всех типов клапанов могут быть поставлены устройства блокировки и защиты от несанкционированного доступа.
- По заказу конструкция может быть выполнена в соответствии с требованиями NACE MR 0175/ISO 15156.
- Постоянная маркировка корпуса с подробными данными о заказе и технических характеристиках.

Стандартные технические условия:
Выходной патрубок – 1/2 дюйма внутренняя нормальная трубная резьба (NPT)
Продувочный патрубок - заглушенный 1/4 дюйма внутренняя NPT
Седло - металл/металл (нержавеющая сталь)
Уплотнение - тефлон

Союз Прибор ВЫБИРАЙ ЛУЧШЕЕ
Официальный партнер
ООО «Союз Прибор»
Т./ф. 8 (044) 569-42-69, 79, 80
www.kip-pribor.com.ua

Выбор манифольда с литыми фланцами (MF) и система построения номеров деталей по каталогу – по упрощенной схеме

Выберите тип литого фланца из приведенного ниже перечня конфигураций, обращая внимание на все имеющиеся ссылки **о литых фланцах (MF)**. Если тип или конфигурация не показаны ниже, укажите полное наименование и ТУ.

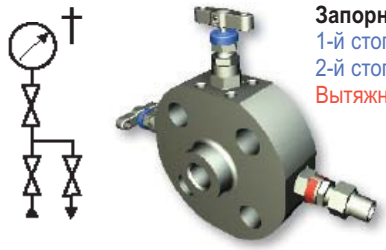

Запорный выпускной запорный
1-й стопорный: Игольчатый клапан
2-й стопорный: Игольчатый клапан
Вытяжной: Игольчатый клапан

MFH100

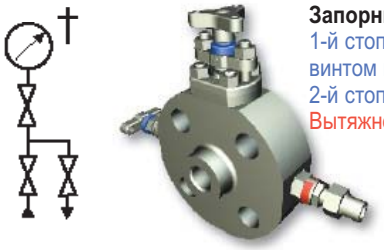

Запорный выпускной запорный
1-й стопорный: Клапан с наружным винтом и маховичком
2-й стопорный: Игольчатый клапан
Вытяжной: Игольчатый клапан

MFY100

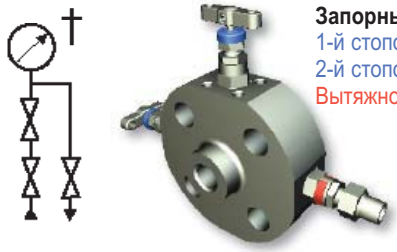

Запорный запорный выпускной
1-й стопорный: Игольчатый клапан
2-й стопорный: Игольчатый клапан
Вытяжной: Игольчатый клапан

MFH110

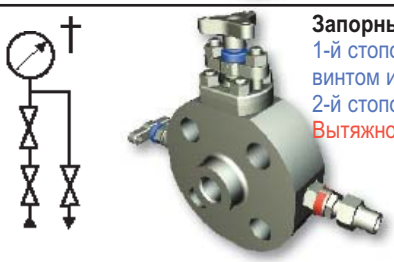

Запорный запорный выпускной
1-й стопорный: Клапан с наружным винтом и маховичком
2-й стопорный: Игольчатый клапан
Вытяжной: Игольчатый клапан

MFY110

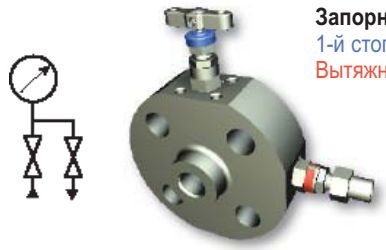

Запорный и выпускной
1-й стопорный: Игольчатый клапан
Вытяжной: Игольчатый клапан

MFH120

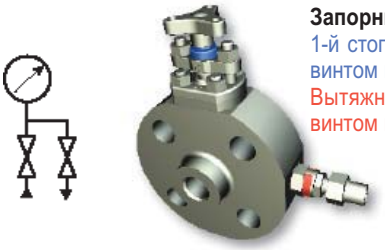

Запорный и выпускной
1-й стопорный: Клапан с наружным винтом и маховичком
Вытяжной: Клапан с наружным винтом и маховичком

MFY120

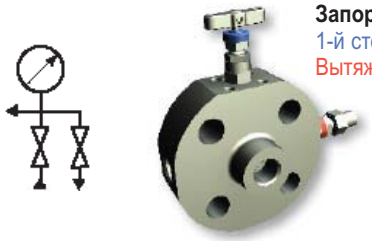

Запорный и выпускной
1-й стопорный: Игольчатый клапан
Вытяжной: Игольчатый клапан

MFH130

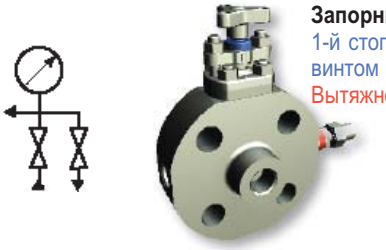

Запорный и выпускной
1-й стопорный: Клапан с наружным винтом и маховичком
Вытяжной: Игольчатый клапан

MFY130

Сдвоенный запорный
1-й стопорный: Игольчатый клапан
2-й стопорный: Игольчатый клапан

MFH140

Сдвоенный запорный
1-й стопорный: Клапан с наружным винтом и маховичком
2-й стопорный: Игольчатый клапан.

MFY140

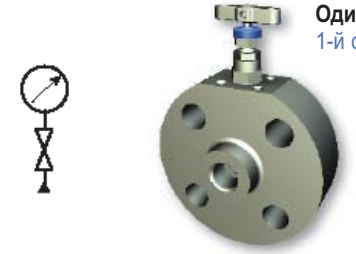

Одинарный запорный
1-й стопорный: Игольчатый клапан

MFH150

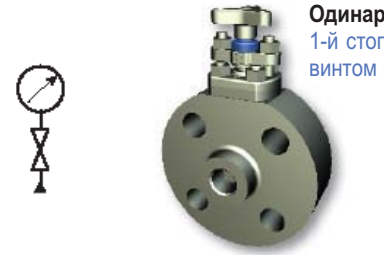

Одинарный запорный
1-й стопорный: Клапан с наружным винтом и маховичком

MFY150

† В случае сдвоенных выходных патрубков укажите MFH105, MFH115, MFY105, MFY115
Другие варианты путей прохождения потока: Одинарный запорный MF*158 – тройной выходной патрубок, только выпускной MF*160, фланец MF*200 – фланцевая конструкция,
MFY103 с наружным винтом и маховичком, Основной и вспомогательный стопорный, MFY117 с наружным винтом и маховичком. Многопоточный и сдвоенный выходной патрубок.

Союз Прибор ВЫБИРАЙ ЛУЧШЕЕ

Официальный партнер
ООО «Союз Прибор»
Т./ф. 8 (044) 569-42-69, 79, 80
www.kip-pribor.com.ua

Пример MFY100 B 32T2500 A3 F

1. Номер литого фланца по каталогу
Указать номер со стр. 10

2. Материал

- **A** Углеродистая сталь ASTM A105
- **B** Нержавеющая сталь ASTM A182-F316
- **D** Сплав монель M400
- **E** «Дуплекс» ASTM A182-F51
- **F** «Супердуплекс» ASTM A182-F53
- **G** Сплав хастелой C-276
- **H** Низкотемпературная углеродистая сталь ASTM A350 LF2
- **K** Материал с молибденовым покрытием 6 мкм
- **M** Сплав инконель 625

3. Характеристики фланцев

Фланец Размер	Тип поверхности фланца	Класс фланца
8 = 1/2 дюйма	**F** = Спиральный с выступом	**150** = 150
12 = 3/4 дюйма	**T** = Соединение кольцевого типа	**300** = 300
16 = 1 дюйм	**FF** = Плоский торец	**600** = 600
24 = 1 1/2 дюйма		**900** = 900
32 = 2 дюйма		**1500** = 1500
API } указать отдельно		**2500** = 2500
DIN } см. стр. 16		***136** = 150/300/600

*Только для фланца 1/2

4. Тип выходного патрубка (стандарт – патрубок внутренней резьбой 1/2 дюйма NPT НИКАКИХ условных обозначений деталей не требуется)

Размер	Тип соединения
4 = 1/4 дюйма	**F** = Внутренняя нормальная трубная резьба
6 = 3/8 дюйма	**M** = Наружная нормальная трубная резьба
8 = 1/2 дюйма	**A** = A-LOK® (только обратный)
M6 = 6 мм	
M10 = 10 мм	**G** = Поворотный манометр переходник 1/2 дюйма Внутренняя резьба NPT (подгоняется)
M12 = 12 мм	

5. Заглушенный продувочный патрубок (1/4" стандартной является внутренняя нормальная трубная резьба НИКАКИХ условных обозначений деталей не требуется)

Размер

V6 = 3/8 дюйма внутренняя нормальная трубная резьба
V8 = 1/2 дюйма внутренняя норм. трубн. резьба

6. Материалы уплотнения и седла клапана

- * Тефлоновое уплотнение
- * Наконечник иглы 17-4PH (Нержавеющая сталь)
- **3** Графит "Graphoil" (используется в качестве стандартного материала в случае выбора пожаробезопасной конструкции)
- **PN** Наконечник иглы из полиэфирэфиркетона для всех клапанов (только для конструкций, не являющихся пожаробезопасными)

* монтируется как стандартный вариант НИКАКИХ условных обозначений номера по каталогу не требуется.

7. Варианты управления маховичком клапана

- **A*** Защита от несанкционированного доступа
- **L*** Блокировка маховичка замком
- **R*** Регулировка наконечника (Только игольчатый клапан серии "H")

* Введите номер клапана 1 = основной клапан, 2 = вспомогательный клапан, 3 = вытяжной клапан, 4 = все.
Замок в комплект поставки не входит

8. Сертификация и состояние

- **F** Пожаробезопасная конструкция, наличие соответствующего сертификата (только основной – игольчатый клапан с наружным винтом и маховичком
- **H** Сертификаты о присвоении кода теплостойкости согласно стандарту EN10204.3.1.B
- **N** NACE

Объедините условные обозначения в соответствии с указаниями

При выборе изделий для конкретных применений пользователь должен руководствоваться рекомендациями, приведенными внизу на стр. 19.

ВАЖНЫЕ ЗАМЕЧАНИЯ

Все несмачиваемые детали изготавливаются из стандартной нержавеющей стали вместо материалов с необычными свойствами. Для конструкций из углеродистой стали детали механизма изготавливаются из нержавеющей стали.

Соединения кольцевого типа (T) НЕ МОГУТ БЫТЬ поставлены для фланцев 1/2 дюйма и 3/4 дюйма класса 150.

Нержавеющие стали марок 302 и 304 НЕ применятся при изготовлении всех этих изделий.

В том случае, если изделия, заказанные по отдельному заказу, не указаны в настоящем каталоге, соответствующие номера деталей будут представлены инженерно-техническим отделом на этапе составления коммерческого предложения.

Требования на сертификацию оборудования и технические условия заказчика ДОЛЖНЫ быть предоставлены на этапе изучения сортамента и оформления заказа.

Для фланцев API полные характеристики указать отдельно.

Пример расшифровки номера детали по каталогу MFY100B32T2500A3F Литой фланец – Сдвоенный запорный и выпускной клапан - Запорный (с наружным винтом и маховичком) Выпускной (Игольчатый) Запорный (Игольчатый) (MFY100) – конструкция из нержавеющей стали марки 316 (B) – Трубный фланец 2 дюйма, Соединение кольцевого типа, класс 2500 (32T2500) – Выходной патрубок 1/2 дюйма с внутренней резьбой NPT – Продувочный патрубок 1/4 дюйма с внутренней резьбой NPT – Продувочный патрубок с защитой от несанкционированного доступа (A3) – Пожаробезопасное сертифицированное исполнение (F), клапаны оснащены тефлоновым уплотнением, металлическим седлом, наконечниками (17-4PH) из нержавеющей стали.

Союз Прибор ВЫБИРАЙ ЛУЧШЕЕ
Официальный партнер
ООО «Союз Прибор»
Т./ф. 8 (044) 569-42-69, 79, 80
www.kip-pribor.com.ua

Манифольды Pro-Bloc® (PB)

Назначение

Данный сортамент манифольдов предназначен для замены стандартных многоклапанных устройств, используемых в настоящее время в качестве узлов сопряжения с системами измерения давления. Объединение изготовленных по требованиям заказчика клапанов в едином манифольде позволяет значительно сократить пути утечки и снизить массу системы, что в свою очередь обеспечивает снижение механических напряжений, вызванных нагрузкой и вибрацией. В результате существенно улучшаются показатели запаса прочности при монтаже и эксплуатации. Сокращение числа соединений, в которых возможно наличие утечек, и использование цельнолитой конструкции также способствует снижению себестоимости устройства.

Главные преимущества устройств с литыми фланцами производства корпорации Parker Pro-Bloc®

- Высокая прочность конструкции за счет цельнокованого корпуса с контролем направления волокон металла.
- Различные конфигурации потока и клапанов обеспечивают действительную технологическую гибкость для удовлетворения любых требований заказчиков.
- Предоставляются конфигурации с одним фланцем, с двойным и тройным фланцами.
- В качестве стандартных материалов используются углеродистая сталь A105,
  низкотемпературная углеродистая сталь A350 LF2,
  нержавеющая сталь A182-F316 и
  нержавеющая сталь «дуплекс» A182-F51.
- Материалы, используемые по отдельному заказу, включают сталь «супердуплекс» и сплавы монель, хастелой, инколой 625 и материал с молибденовым покрытием 6 мкм.
- Внедрение технологии стандартных шаровых клапанов Hi-Pro и игольчатых клапанов серии “H”..
- Полнопроходные клапаны 10 мм/15 мм/20 мм/25 мм.
- Эргономически сконструированные рабочие рукоятки с функцией низкого крутящего момента.
- Удобная для пользователя система кодового обозначения номеров деталей по каталогу и составления ТУ.
- Система безопасности Parker Tru-loc™ (заявка на стадии рассмотрения).
- Встроенный A-LOK®/CPI™ выходной патрубок.

Выходные патрубки для подключения КИП

Одно из оригинальных технических решений, которое корпорация Parker может предложить заказчикам и которое способствует дальнейшему повышению запаса прочности, заключается в использовании одинарных или двойных обжимных фитингов в качестве встроенных деталей выходных соединений.

Монтаж измерительного устройства с выносным расположением обусловлен использованием стандартных труб и фитингов, а также тем фактом, что коническая нормальная трубная резьба (NPT) принята в качестве стандартной, для их применения требуется определенный герметик, который приводит к загрязнению внутри системы и затрудняет тем самым работу измерительного устройства.

Отказ от применения подобных соединений с конической резьбой в тех случаях, когда это возможно, снижает риск загрязнения, и корпорация Parker, являясь ведущим производителем фитингов обжимного типа (которые не требуют применения герметиков), может установить такие фитинги в выходные соединения, что полностью исключает риск загрязнения.

Официальный партнер
ООО «Союз Прибор»
Т./ф. 8 (044) 569-42-69, 79, 80
www.kip-pribor.com.ua

PB*100

PB*220

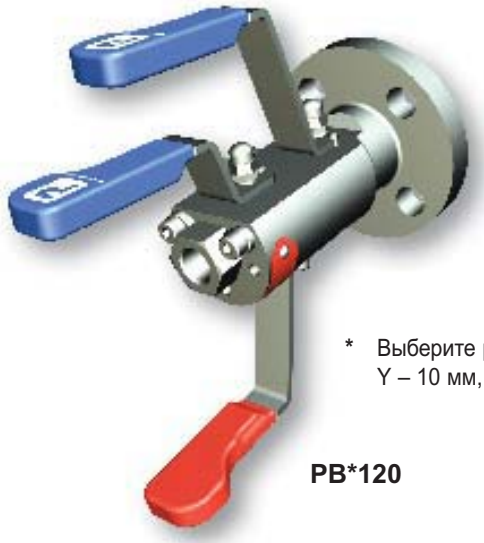

PB*120

Отличительные особенности Pro-Bloc®

- Фланцы с номинальным диаметром от 1/2 дюйма до 3 дюймов (от 15 до 50 DN).
- ANSI B16.5, класс фланцев от 150 до 2500 и API 10 000.
- Конструкция клапанов с полнопроходным отверстием 10 мм/15 мм/20 мм/25 мм.
- Стандартные выходные патрубки от 1/2 дюйма-14 до 1 дюйма-11.5 с внутренней резьбой NPT (в зависимости от размера проходного отверстия).
- Стандартный продувочный патрубок 1/2 дюйма с внутренней норм. трубн. резьбой.
- Широкий выбор (по отдельному заказу) размеров концевых соединений и форм резьбы, включая трубные соединения диаметром до 1 дюйма (25 мм) (в зависимости от размера проходного отверстия).
- Типовые материалы конструкции: нержавеющая сталь ASTM A182 F316/F316L, углеродистая сталь ASTM A350 LF2/A105, «дуплекс» ASTM A182 F51.
- Другие материалы используются по заказу.
- Возможность использования соединений типа A-LOK®/CPI™ для подключения КИП.
- Применение соединительных фланцев с выступом и фланцев с соединениями кольцевого типа.
- Стандартная конструкция цельнокованого фланца.
- Пожаробезопасная конструкция (по отдельному заказу), разработанная (и испытанная) в соответствии с требованиями стандартов BS 6755 (часть 2)/API 607.
- Стандартное исполнение маховичков и внутреннего механизма из нержавеющей стали 316 для снижения риска коррозии.
- Конструкция разработана в соответствии с требованиями стандартов ASME/ANSI B16.34/B16.5 в отношении давления и температуры.
- Конструкции, рассчитанные на предельное давление в соответствии с требованиями ASME VIII, разд. 1, и подтвержденные испытаниями.
- Запас прочности 4:1.
- Присвоение кода теплостойкости материалу согласно стандарту EN10204.3.1.
- Полная герметичность по результатам проверки пузырьковым течеискателем.
- Цветовая маркировка для обозначения Функционального назначения клапанов.
- По отдельному заказу для всех типов клапанов могут быть поставлены устройства блокировки и защиты от несанкционированного доступа.
- Принудительный рычажный останов.
- По заказу конструкция выполняется в соответствии с требованиями NACE MR 0175/ISO 15156.
- Большие и удобные для пользователя маховички.
- Постоянно прикрепленная бирка со справочными данными.
- Игольчатые клапаны с наружным винтом и маховичком; игольчатые клапаны серии “H” могут быть объединены с шаровыми клапанами.

* Выберите размер проходного отверстия
Y – 10 мм, X – 15 мм, W – 20 мм, V – 25 мм

Стандартные технические характеристики комбинации фланец х винт:
Выходной патрубок – внутренняя резьба NPT; продувочный патрубок – 1/2 дюйма с внутренней резьбой NPT (заглушенный)
Седла шаровых клапанов - тефлон; седла игольчатых клапанов - металл/металл
17-4 PH нержавеющая сталь; тефлоновые уплотнения на всех клапанах.

Союз Прибор ВЫБИРАЙ ЛУЧШЕЕ
Официальный партнер
ООО «Союз Прибор»
Т./ф. 8 (044) 569-42-69, 79, 80
www.kip-pribor.com.ua

Выбор манифольда Pro-Bloc® (PB) и система построения номеров деталей по каталогу – по упрощенной схеме

Выберите тип манифольда Pro-Bloc из приведенного ниже перечня конфигураций, обращая внимание на все имеющиеся ссылки **о манифольде (PB)** .

*Выберите размер проходного отверстия: Y = 10 мм, X = 15 мм, W = 20 мм, V = 25 мм.

Если тип или конфигурация не показаны ниже, укажите полное наименование и ТУ.

† **Запорный выпускной запорный** **Фланец х винт** 1-й стопорный: Шаровой клапан 2-й стопорный: Шаровой клапан Вытяжной: Игольчатый клапан **PB*100**	† **Запорный выпускной запорный** **Фланец х фланец** 1-й стопорный: Шаровой клапан 2-й стопорный: Шаровой клапан Вытяжной: Игольчатый клапан **B*200**
Запорный выпускной запорный **Фланец х винт** 1-й стопорный: Шаровой клапан 2-й стопорный: Игольчатый клапан Вытяжной: Игольчатый клапан **PB*110**	**Запорный выпускной запорный** **Фланец х фланец** 1-й стопорный: Шаровой клапан 2-й стопорный: Игольчатый клапан Вытяжной: Игольчатый клапан **B*210**
Запорный выпускной запорный **Фланец х винт** 1-й стопорный: Шаровой клапан 2-й стопорный: Шаровой клапан Вытяжной: Шаровой клапан **PB*120**	**Запорный выпускной запорный** **Фланец х фланец** 1-й стопорный: Шаровой клапан 2-й стопорный: Шаровой клапан Вытяжной: Шаровой клапан **PB*220**
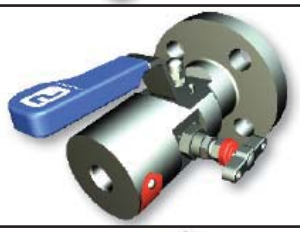 **Запорный и выпускной** **Фланец х винт** 1-й стопорный: Шаровой клапан Вытяжной: Игольчатый клапан **PB*130**	† **Запорный и выпускной** **Фланец х фланец** 1-й стопорный: Шаровой клапан Вытяжной: Игольчатый клапан **PB*230**
Запорный и выпускной **Фланец х винт** 1-й стопорный: Шаровой клапан Вытяжной: Шаровой клапан **PB*140**	**Запорный и выпускной** **Фланец х фланец** 1-й стопорный: Шаровой клапан Вытяжной: Шаровой клапан **PB*240**
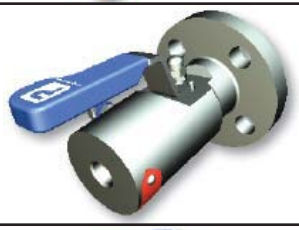 **Сдвоенный запорный** **Фланец х винт** 1-й стопорный: Шаровой клапан 2-й стопорный: Игольчатый клапан **PB*150**	**Сдвоенный запорный** **Фланец х фланец** 1-й стопорный: Шаровой клапан 2-й стопорный: Игольчатый клапан **PB*250**
Сдвоенный запорный **Фланец х винт** 1-й стопорный: Шаровой клапан 2-й стопорный: Шаровой клапан **PB*160**	† **Сдвоенный запорный** **Фланец х фланец** 1-й стопорный: Шаровой клапан 2-й стопорный: Шаровой клапан * **PB*260**

† Примечание: Устройства данных типов имеются в наличии только для размеров проходных отверстий 15 мм, 20 мм и 25 мм. ■ В случае одинарного запорного клапана —◫— следует указать PBY165, PBY265.

Официальный партнер
ООО «Союз Прибор»
Т./ф. 8 (044) 569-42-69, 79, 80
www.kip-pribor.com.ua

Пример PB*100 B 32T2500 F

1. Номер Pro-Bloc по каталогу
Укажите номер со стр. 14

2. Материал

- **A** Углеродистая сталь ASTM A105
- **B** Нержавеющая сталь ASTM A182-F316
- **D** Сплав монель M400
- **E** «Дуплекс» ASTM A182-F51
- **F** «Супердуплекс» ASTM A182-F53
- **G** Сплав хастелой C-276
- **H** Низкотемпературная углеродистая сталь ASTM A350 LF2
- **K** Материал с молибденовым покрытием 6 мкм
- **L** Сплав 825
- **M** Сплав инконель 625

3. Характеристики фланцев

Размер фланца	Тип поверхности фланца	Класс фланца
‡**8** = 1/2 дюйма	**F** = Спиральный с выступом	**150** = 150
‡**12** = 3/4 дюйма	**T** = Соединение кольцевого типа	**300** = 300
16 = 1 дюйм	**FF** = Плоский торец	**600** = 600
24 = 1 1/2 дюйма		**900** = 900
32 = 2 дюйма		**1500** = 1500
48 = 3 дюйма (только при диаметре проходного отверстия 25 мм)		**2500** = 2500

API } указать отдельно
DIN } См. стр. 16

‡Не предусмотрен для размера 25 мм

4. Тип выходного патрубка (под каждый размер проходного отверстия имеется соответствующий выходной патрубок стандартного размера с внутренней резьбой NPT – при стандартном варианте заполнять данное поле не требуется)

Стандартные выходные патрубки (с внутренней норм. трубн. резьбой)

10 мм проходное отверстие = 1/2 дюйма
15 мм проходное отверстие = 1/2 дюйма
20 мм проходное отверстие = 3/4 дюйма
25 мм проходное отверстие = 1 дюйм
Сведения о выходных патрубках по отдельному заказу см. на стр. 18

5. Заглушенный продувочный патрубок (1/2 дюйма)
В стандартном варианте используется внутренняя норм. трубн. резьба НИКАКИХ условных обозначений деталей не требуется)

Размер

V4 = 1/4 дюйма с внутренней норм. трубн. резьбой
V6 = 3/8 дюйма с внутренней норм. трубн. резьбой
Данные варианты предназначены только для продувочных патрубков шаровых клапанов с проходным отверстием 10 мм

6. Уплотнения, седла и конструкции Конструкции, предоставляемые по отдельному заказу

- * Тефлоновое уплотнение
- * Тефлоновые седла шаровых клапанов
- * Наконечник иглы 17-4PH (Нержавеющая сталь)
- **3** Графит "Graphoil" (используется в качестве стандартного материала уплотнения при выборе пожаробезопасной конструкции)
- **PK** Седла шарового и игольчатого клапанов из полиэфирэфиркетона (ПЭЭК)
- **PB** Седла шаровых клапанов из полиэфирэфиркетона (ПЭЭК)
- **PN** Наконечник иглы из полиэфирэфиркетона (ПЭЭК) (только для конструкций, не являющихся пожаробезопасными)
- **BC** Болтовые соединения конструкций,

* монтируется как стандартный вариант НИКАКИХ условных обозначений номера по каталогу не требуется.

7. Варианты управления маховичком клапана

- **A*** Защита от несанкционированного доступа (только для игольчатых клапанов)
- **L*** Блокировка маховичка замком
- **R*** Регулировка наконечника (только для игольчатых клапанов серии "H")
- **S*** Применение гаечного ключа (только для шаровых клапанов)
- **Y*** Игольчатый клапан с наружным винтом и маховичком

* Введите номер клапана 1 = основной, 2 = вспомогательный, 3 = вытяжной, 4 = все.
Замки в комплект поставки не входят
Примечание: Игольчатый клапан в пожаробезопасном исполнении с устройством блокировки ОТСУТСТВУЕТ

8. Сертификация и состояние

- **F** Пожаробезопасная конструкция, наличие соответствующего сертификата
- **H** Сертификаты о присвоении кода теплостойкости согласно стандарту EN10204.3.1.B
- **N** NACE

Объедините условные обозначения в соответствии с указаниями

При выборе изделий для конкретных применений пользователь должен руководствоваться рекомендациями, приведенными внизу на стр. 19.

ВАЖНЫЕ ЗАМЕЧАНИЯ

Все несмачиваемые детали изготавливаются из нержавеющей стали (материалы с необычными свойствами не используются). Для конструкции из углеродистой стали детали механизма изготавливаются из нержавеющей стали.

В случае: конструкции "фланец-фланец" требуемые фланцы имеют разные размеры, задайте оба размера в секции 3; пример: 1-я фланцевая труба 1 дюйм (16), выступ (F), класс 900 (900), 2-й фланец 1/2 дюйма (8), выступ (F), класс 900 (900) - введите: 16F9008F900. Проконсультируйтесь на заводе о возможных вариантах размеров.

Кольцевые соединения (T) НЕ ПОСТАВЛЯЮТСЯ для фланцев класса 150 с размерами 1/2 дюйма и 3/4 дюйма.

Нержавеющая сталь марки 302 и 304 НЕ применяется при изготовлении всех перечисленных изделий.

В том случае, если изделия, заказанные по отдельному заказу не указаны в настоящем каталоге, соответствующие номера деталей будут представлены инженерно-техническим отделом на этапе составления коммерческого предложения.

Требования на сертификацию оборудования и технические условия заказчика ДОЛЖНЫ быть предоставлены на этапе изучения сортамента и оформления заказа.

Отдельно должны указываться характеристики фланцев, необходимые для выполнения требований API.

Пример расшифровки номера детали Pro-Bloc PBY100B32T2500F: – Фланец с креплением винтами – Сдвоенный запорный и выпускной клапан – Запорный клапан (Шаровой) Выпускной клапан (Игольчатый) Запорный клапан (Шаровой) (PBY100) – конструкция из нержавеющей стали марки 316 (B) – трубный фланец диаметром 2 дюйма, кольцевое соединение, класс 2500 (32T2500) – выпускной патрубок 1/2 дюйма с внутренней резьбой NPT – выпускной патрубок 1/2 дюйма с внутренней резьбой NPT – Аттестованная пожаробезопасная конструкция (F), все клапаны с тефлоновым уплотнением, тефлоновые седла шаровых клапанов, игольчатый клапан с металлическим седлом, (17-4PH) наконечники из нержавеющей стали.

Союз Прибор ВЫБИРАЙ ЛУЧШЕЕ
Официальный партнер
ООО «Союз Прибор»
Т./ф. 8 (044) 569-42-69, 79, 80
www.kip-pribor.com.ua

Характеристики фланцев, предоставляемых по отдельному заказу

3. Характеристики фланцев API 6A / ISO 10423 (применяется только по размерам)	
Размер фланца	**Фланец Номинал фланца**
113-16 = 1 13/16 дюйма	2K = 2000 фунт/кв.дюйм (изб.)
21-16 = 2 1/16 дюйма	3K = 3000 фунт/кв.дюйм (изб.)
29-16 = 2 9/16 дюйма	5K = 5000 фунт/кв.дюйм (изб.)
	10K = 10000 фунт/кв.дюйм (изб.)

3. Характеристики фланцев стандарта DIN	
Размер фланца	**Класс фланца**
DN10	PN6
DN15	PN10
DN20	PN16
DN25	PN40
DN32	PN100
DN40	
DN50	

4. Выпускные патрубки по отдельному заказу	
Размер	**Тип соединения**
4 = 1/4 дюйма	F = Внутренняя норм. трубн. резьба
6 = 3/8 дюйма	M = Наружная норм. трубная резьба
8 = 1/2 дюйма	A = A-LOK®
10 = 5/8 дюйма	Z = CPI™
12 = 3/4 дюйма	G = Шарнирный переходник манометра
14 = 7/8 дюйма	Внутренняя норм. трубн. резьба 1/2 дюйма
16 = 1 дюйм	(подгоняется)
M6 = 6 мм	
M10 = 10 мм	
M12 = 12 мм	
M14 = 14 мм	
M15 = 15 мм	
M16 = 16 мм	
M18 = 18 мм	
M20 = 20 мм	
M22 = 22 мм	
M25 = 25 мм	
Примечание: Обращайтесь на завод для получения информации о возможных комбинациях размеров проходного отверстия и выходного патрубка	

Официальный партнер
ООО «Союз Прибор»
Т./ф. 8 (044) 569-42-69, 79, 80
www.kip-pribor.com.ua

Манифольды Pro-Bloc® (PB)

Манифольды Pro-Bloc® для пробоотбора (только с проходным отверстием 10 мм)

Манифольды данного сортамента предназначены для замены стандартных многоклапанных устройств в условиях, когда требуется брать пробы из технологического потока. Данная конструкция была разработана для обеспечения возможности извлечения пробы непосредственно из технологического потока при полном давлении в системе. Все варианты и конфигурации, представленные в сортаменте стандартных устройств Pro-Bloc, могут быть предложены для использования в системах пробоотбора с пробоотборником, изготовленным по ТУ заказчика, который выдвигается через трубный фланец и входит в технологический поток.

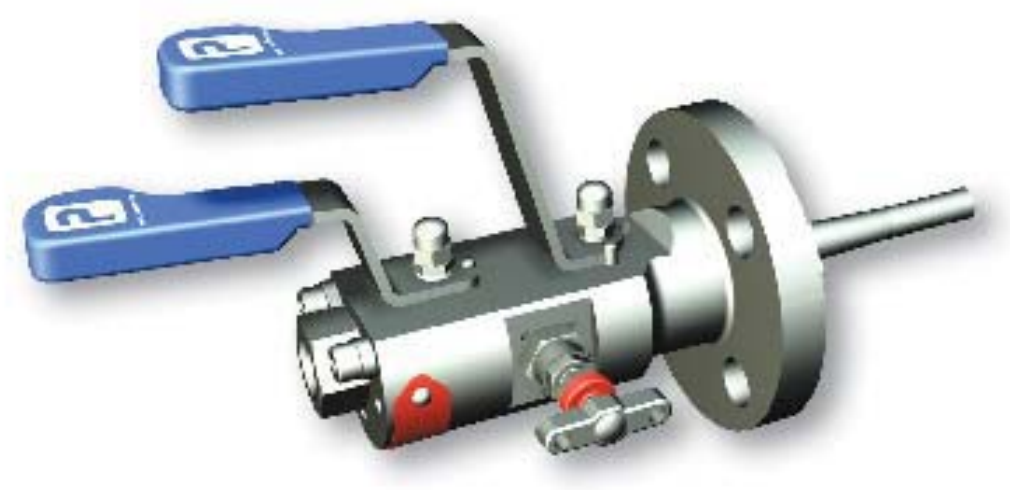

Pro-Bloc® для пробоотбора – номера деталей

Если вы хотите дополнительно заказать пробоотборник в комплект к манифольду Pro-Bloc, просто добавьте букву “S” в начале номера детали, т.е. напишите SPB. Длина датчика в “мм” должна быть указана в конце номера детали (см. ниже). С учетом размеров внутреннего проходного отверстия стандартных фланцев ASME, пробоотборные датчики могут быть смонтированы только на фланцах определенного сортамента – см. прилагаемую таблицу.

Размер	Класс
1 дюйм 1 1/2 дюйма 2 дюйма	150
1 дюйм 1 1/2 дюйма 2 дюйма	300
1 дюйм 1 1/2 дюйма 2 дюйма	600
1 дюйм 1 1/2 дюйма 2 дюйма	900/1500
1 дюйм 1 1/2 дюйма 2 дюйма	2500

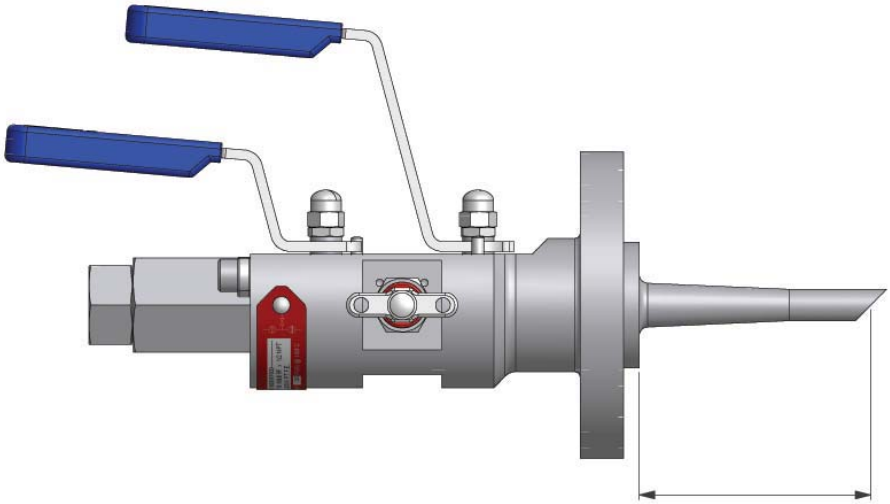

Длина датчика определяется как расстояние от выступа до торцевой поверхности датчика и указывается в виде числа, округленного до ближайшего значения в мм.

Датчики поставляются в соответствии с той длиной, на которую они могут быть введены в трубопровод, поэтому указать характеристики требуемого типа датчика должен заказчик.

По заказу предоставляется широкий спектр работ по обработке концов изделий, а также поставляются опорные муфты.

По отдельному заказу могут быть проведены расчеты частоты осцилляций создаваемой датчиком концентрированной спутной струи в зависимости от объемной скорости потока в трубопроводе.

В случае, если конструкция требуемого клапана не указана в настоящем документе, обращайтесь на завод, корпорация Parker Hannifin IPD предоставляет технические решения по предварительному заказу заказчиков.

Официальный партнер
ООО «Союз Прибор»
Т./ф. 8 (044) 569-42-69, 79, 80
www.kip-pribor.com.ua

Манифольды Pro-Bloc® (PB)

Манифольды Pro-Bloc® для закачивания (только для устройств с проходным отверстием 10 мм)

Манифольды данного сортамента предназначены для замены тех стандартных многоклапанных устройств, где требуется операция закачивания в технологический поток. Конструкция манифольдов позволяет выполнить закачку непосредственно в технологический поток при полном давлении в системе. Все варианты и конфигурации, показанные для представленного сортамента типовых конструкций манифольдов Pro-Bloc, предлагаются для использования в операциях закачивания с устанавливаемым на стороне нагнетания датчиком, изготовленным по ТУ заказчика, который выдвигается через трубный фланец в технологический поток. Конструкция Pro-Bloc, предназначенная для установок нагнетания, включает датчик, устанавливаемый на стороне нагнетания и обеспечивающий возможность закачивания рабочей среды непосредственно в технологический поток, и полнопроходной невозвратный клапан с монолитным корпусом, предотвращающий возможность образования обратного течения в технологическом потоке.

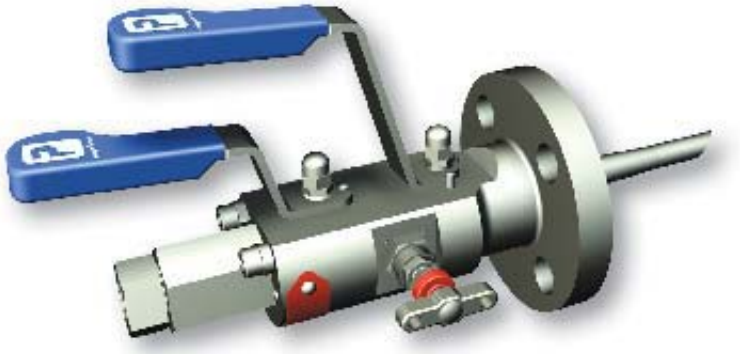

Манифольды Pro-Bloc® для закачивания - номера деталей

Если вы хотите дополнительно заказать датчик для установки на стороне нагнетания и невозвратный клапан в комплект к манифольду Pro-Bloc, просто добавьте букву “J” в начале номера детали, т.е. напишите JPB… Длина датчика в “мм” должна быть указана в конце номера детали (см. ниже). С учетом размеров внутреннего проходного отверстия стандартных фланцев ASME, датчики могут быть смонтированы только на фланцах определенного сортамента – см. таблицу в разделе, в котором описывается процесс пробоотбора при использовании конструкции Pro-Bloc (предыдущая страница).

Длина датчика определяется как расстояние от выступа до торцевой поверхности датчика и указывается в виде числа, округленного до ближайшего значения в мм.

Датчики поставляются в соответствии с той длиной, на которую они могут быть введены в трубопровод, поэтому указать характеристики требуемого типа датчика должен заказчик.

По заказу предоставляется широкий спектр работ по обработке концов изделий, а также поставляются опорные муфты.

По отдельному заказу могут быть проведены расчеты частоты осцилляций создаваемой датчиком концентрированной спутной струи в зависимости от объемной скорости потока в трубопроводе.

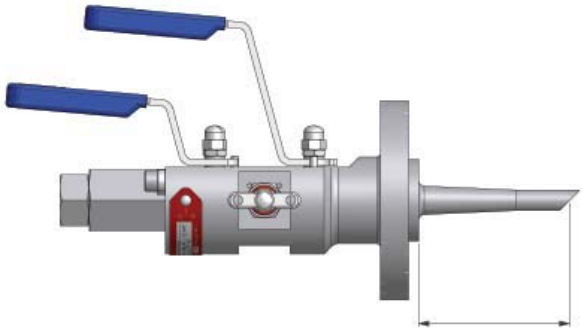

Невозвратный клапан “Hi-Check”

Использование полнопроходного невозвратного клапана с монолитным корпусом исключает риск возникновения обратного течения в технологическом потоке. В конструкции клапана применяется подпружиненная тарелка, обеспечивающая герметичность при его работе. Невозвратные клапаны типа Hi-Check рассчитаны на более высокую интенсивность потока и малый перепад давления на клапане – они имеют более широкое проходное отверстие по сравнению с аналогами, выпускаемыми другими производителями.

В стандартной комплектации поставляется уплотнение из витона при давлении “открытия” клапана 10 фунтов/кв.дюйм (изб.). По отдельному заказу предоставляются большой ассортимент материалов для изготовления седел клапанов и широкий диапазон значений давления “открытия” клапана.

В случае, если конструкция требуемого клапана не указана в настоящем документе, обращайтесь на завод, корпорация Parker Hannifin IPD предоставляет технические решения по предварительному заказу заказчиков. Для получения более подробной информации см. каталог клапанов Hi-Check (каталог 4190CV).

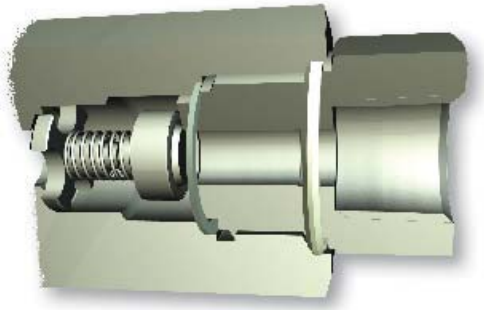

Союз Прибор ВЫБИРАЙ ЛУЧШЕЕ

Официальный партнер
ООО «Союз Прибор»
Т./ф. 8 (044) 569-42-69, 79, 80
www.kip-pribor.com.ua

Примечания

Все размеры, указанные в настоящем каталоге, являются приблизительными и могут быть изменены.

⚠ ВНИМАНИЕ!

НЕИСПРАВНОСТЬ, НЕПРАВИЛЬНЫЙ ВЫБОР ИЛИ НЕПРАВИЛЬНОЕ ПРИМЕНЕНИЕ ИЗДЕЛИЙ И/ИЛИ СИСТЕМ, ПРЕДСТАВЛЕННЫХ В НАСТОЯЩЕМ ДОКУМЕНТЕ, А ТАКЖЕ ВСПОМОГАТЕЛЬНЫХ УСТРОЙСТВ МОЖЕТ ПРИВЕСТИ К ТРАВМАМ ПЕРСОНАЛА (С ВОЗМОЖНОСТЬЮ ЛЕТАЛЬНОГО ИСХОДА) И ПОВРЕЖДЕНИЮ ОБОРУДОВАНИЯ.

Настоящий документ, а также другие информационные источники корпорации Parker Hannifin, ее дочерних компаний и уполномоченных дистрибьюторов оборудования предоставляют пользователям, имеющим технический опыт и знания, для проведения дальнейших исследований данные о продуктах и системах (опционах, предоставляемых по отдельному заказу). Важно, чтобы каждый пользователь провел всесторонний анализ своих конкретных условий и требований и ознакомился с информацией об изделиях и системе, представленной в действующей редакции каталога выпускаемой продукции. С учетом разнообразия эксплуатационных условий и областей применения данных продуктов или систем пользователь на основе собственного анализа и испытаний полностью отвечает за окончательный выбор требуемых продуктов и систем, а также за выполнение всех требований, касающихся рабочих характеристик, техники безопасности и предупреждений в условиях данного варианта применения.

Параметры продуктов, представленных в настоящем документе, включая, помимо прочего, специфические особенности, технические характеристики, конструкцию, наличие и стоимость, могут быть изменены в любое время без предварительного уведомления корпорацией Parker Hannifin и ее дочерними компаниями.

Предложения для продажи

Настоящим подтверждается, что изделия, представленные в данном документе, предлагаются для реализации корпорацией Parker Hannifin, ее дочерними компаниями или ее уполномоченными дистрибьюторами. Каждый из контрактов на продажу, заключенный корпорацией Parker, будет регламентироваться положениями, изложенными в перечне стандартных условий и положений продажи корпорации Parker (копия документа предоставляется по требованию).

Официальный партнер
ООО «Союз Прибор»
Т./ф. 8 (044) 569-42-69, 79, 80
www.kip-pribor.com.ua

Официальный партнер
ООО «Союз Прибор»
03115, Украина, г.Киев
ул.Котельникова 37-а, оф. №1,2
т./ф. 8 (044) 569-42-69, 79, 80
www.kip-pribor.com.ua

Корпорация Parker Hannifin
Отдел контрольно-измерительной аппаратуры
1005 A Cleaner Way
Huntsville, AL 35805
США
Тел.: (256) 881-2040
Факс: (256) 881-5072
www.parker.com/ipdus

Parker Hannifin plc
Отдел контрольно-измерительной аппаратуры
Riverside Road
Pottington Business Park
Barnstaple, Devon EX31 1NP
Англия
Тел.: +44 (0)1271 313131
Факс: +44 (0)1271 373636
Эл. почта: ipd@parker.com
www.parker.com/ipd

TTP 06/05