Биметаллические термометры Для отопительных установок, эксцентричное исполнение Модель 45

Применение

- Отопительные установки

Специальные особенности

- Эксцентричное исполнение
- погрешность ± 5 °C

Биметаллический термометр Модель A 4560 с эксцентричным присоединением

Описание

Номинальный размер
63

Чувствительный элемент
биметаллическая спираль

Конструкция присоединения
для вставки

Рабочие диапазоны
конечное значение шкалы

Угол шкалы
ок. 100°

Стандартное исполнение

Положение присоединения
эксцентричное, с тыльной стороны

Корпус
оцинкованная сталь

Соединение
гладкий погружаемый шток

Погружаемый шток
диаметр 15 мм

Циферблат
алюминий, белый, шкала чёрного цвета

Стрелка
алюминий, чёрного цвета

Стекло
акриловое стекло

Регулировка показаний
на конце погружаемого штока

Диапазоны измерений

Диапазоны измерений °C	Цена деления шкалы °C
20 ... 100	2

Модификации

Тип	HP	Положение присоединения
A 4560	63	эксцентрично, с тыльной стороны

WIKA
Part of your business

Размеры

эксцентричное присоединение с тыльной стороны

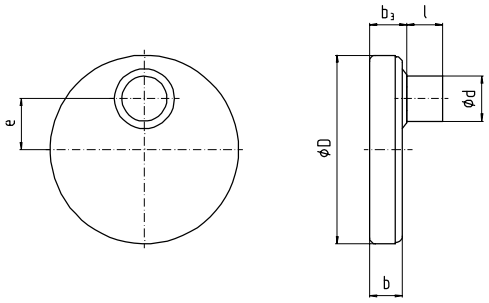

3100 111

HP	Размеры в мм						Масса (кг)
	b_1	b_3	d	D	e	l	
63	11	14	15 -0,1	63	17	12	0,053

Форма заказа

Модель A 4560

Спецификации и размеры,приведенные в данном документе,отражают техническое состояние изделия на момент выхода данного документа из печати. Возможные технические усовершенствования конструкции изделия и замена комплектующих производятся без предварительного уведомления.

9039660 RU 20 VOL 07.01

WIKA Alexander Wiegand GmbH & Co. KG
Alexander-Wiegand-Strae 30
63911 Klingenberg
Telefon 0 93 72/132-0
Telefax 0 93 72/132-406
E-Mail info@wika.de
www.wika.de